



MC55

Système de profilés minces et ultra-performants pour les grandes façades, donnant un maximum de lumière

100%
MADE IN
BELGIUM

25
YEARS
COLOR
LOCKED

aliplast®
ALUMINIUM SYSTEMS

MC55 Système de murs-rideaux

Les murs-rideaux d'Aliplast sont spécialement conçus pour répondre aux exigences élevées de l'architecture internationale contemporaine.

Le MC55 est un système de façade ultra-fin, avec diverses solutions extérieures en guise de finition. Aliplast offre la possibilité de réaliser des joints en coupe droite (straight cut) ou en coupe étagée (stepped cut), selon les besoins du client.

Avec des profondeurs de profilés allant jusqu'à 275 mm, diverses connexions montant-traverse et des cales de vitrage renforcés, il est possible d'obtenir des portées plus importantes avec des poids de vitrage élevés.

MC55 est également parfaitement compatible avec notre vaste gamme de fenêtres, portes et coulissants. MC55 peut également être utilisé comme toiture.

Grâce aux différentes variantes d'espaceurs, le MC55 (Passive) se place en tête des valeurs d'isolation, ce qui n'est pas négligeable sur le marché actuel.

Coupe droite

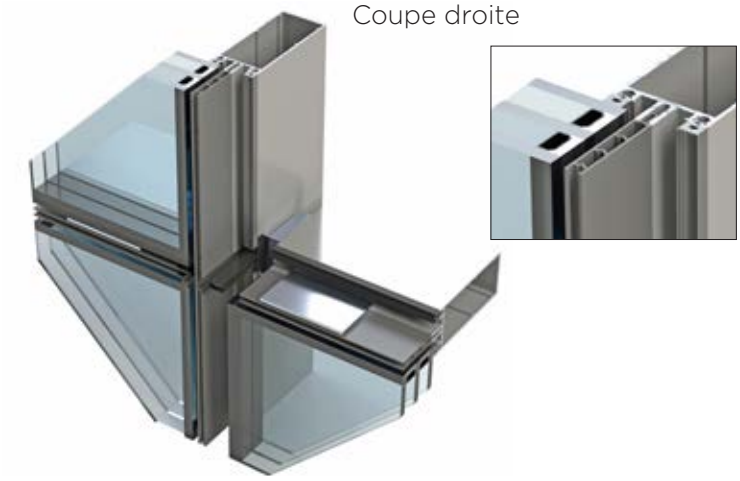

Coupe étagée

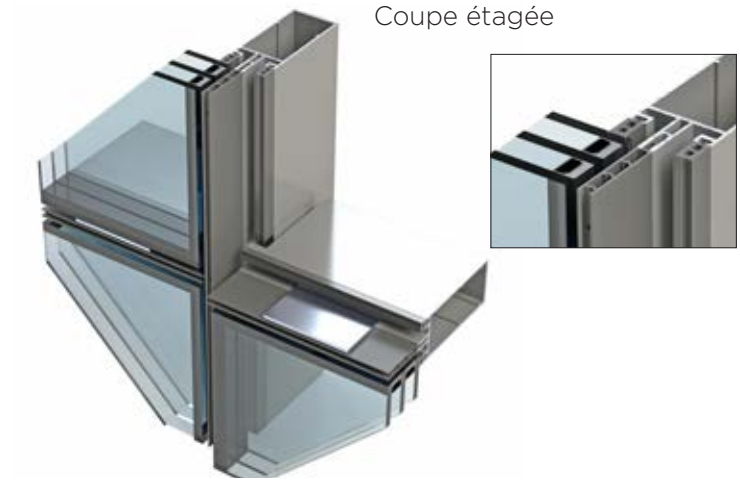



VARIANTES ESTHÉTIQUES



VERSIONS

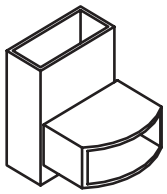

Coupe droite

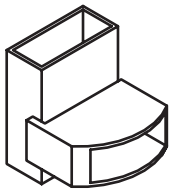

Coupe étagée

Coupe droite

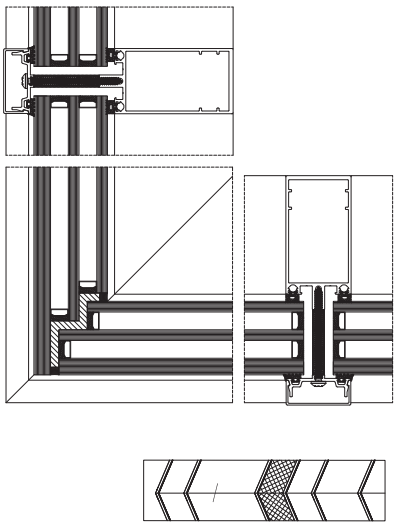

Coupe étagée

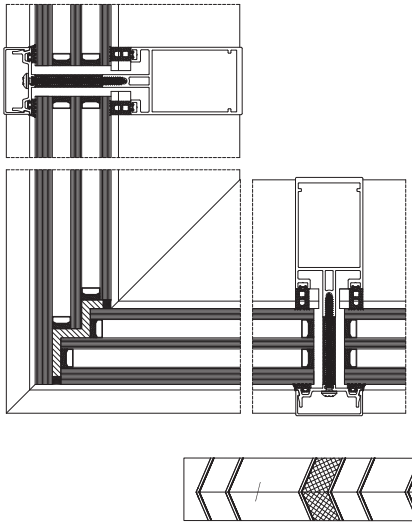



MC55

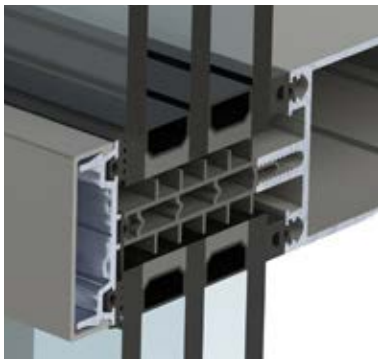

MC55 Passive

AVANTAGES

- Liberté de conception illimitée
- Assemblage plus efficace et plus rapide
- Plus grande flexibilité : choix entre coupe droite et étagée
- Tableau de vitrage simplifié
- Capacités de charge plus importantes pour les vitrages lourds
- Plus d'options pour un renforcement interne invisible
- Inertie jusqu'à plus de 3000 Ix (sans acier)
- Répond aux normes les plus strictes

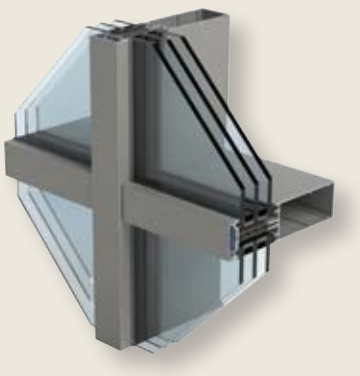



MC55

SPECIFICATIONS

LARGEUR VISIBLE	55 mm
PROFONDEUR TRAVERSE	50-275 mm
PROFONDEUR MONTANT	91-266 mm
EPAISSEUR DE VITRAGE	1-74 mm
RIGIDITÉ MONTANS Ix = charge du vent	143-4354 cm4*
RIGIDITÉ TRAVERSES Ix = charge du vent	27-4189 cm4*
RIGIDITÉ TRAVERSES Iy = charge du vitrage	40-98 cm4*

* Possibilité d'utiliser des renforts supplémentaires

100% MADE IN BELGIUM

100% MADE IN BELGIUM

Aliplast développe des profilés en aluminium adaptés aux besoins actuels de l'habitat. Tout est réalisé sous un même toit : du dessin à l'extrusion, au revêtement en poudre, à l'isolation et au transport vers les distributeurs Aliplast. Les distributeurs produisent et installent les fenêtres dans votre projet de construction.

GARANTIE DE 25 ANS SUR LA COULEUR

25 YEARS COLOR LOCKED

Aliplast offre une garantie de 25 ans sur 50 couleurs actuelles. Le label de qualité Qualicoat Seaside garantit une protection de votre peinture contre les environnements agressifs (gaz d'échappement, air marin, etc.). Vous bénéficiez d'une garantie de 15 ans sur toutes les autres couleurs. Une assurance pour l'avenir.

PRESTATIONS

	MC55	MC55 PASSIVE
VALEUR UF - EN ISO 12631, EN ISO 12567-1, EN 12412-2	1.6 W/m²K*	1.1 W/m²K*
ETANCHÉITÉ À L'AIR - EN 12153, EN 12152	classe 4	
ETANCHÉITÉ À L'EAU - EN 12155, EN 12154	classe RE2100	
RÉSISTANCE AU VENT - EN 12179, EN 13116	2100 Pa / 3150 Pa	
CLASSE D'EFFRACTION - EN 1627	RC2	
ACOUSTIQUE - EN ISO 10140-2; EN ISO 717-1	jusqu'à 46.5(-2;-5.6)	

Les performances et les propriétés varient toujours en fonction des dimensions et de la construction.

* +ISO 12631 0,3

PRODUIT DURABLE

L'aluminium est un produit durable : outre sa longue durée de vie, il est recyclable à l'infini sans compromettre la qualité. Pour nos systèmes, nous utilisons un mélange de billettes primaires dont l'empreinte carbone est la plus faible possible, et de billettes d'aluminium recyclé. L'énergie nécessaire au recyclage des profilés (processus de fusion) ne représente que 5% de l'énergie initiale nécessaire à la production des billettes primaires.

ALIPLAST NV
Waaslandlaan 15 | B - 9160 Lokeren | info@aliplast.com | www.aliplast.com