



MC55

Hocheffizientes Profilsystem:
Maximale Lichtausbeute bei minimaler Profilstärke
für großflächige Fassadenlösungen

100%
MADE IN
BELGIUM

25
YEARS
COLOR
LOCKED

aliplast®
ALUMINIUM SYSTEMS

MC55 Vorhangfassaden

Die Vorhangfassaden von Aliplast sind speziell auf die hohen Anforderungen der zeitgenössischen internationalen Architektur ausgelegt.

MC55 ist ein Fassadensystem mit schlanken Ansichtsbreiten und verschiedenen Lösungen als Abschluss.

Aliplast erfüllt individuelle Kundenanforderungen durch vielseitige Verbindungsmöglichkeiten – sowohl in gerader als auch in gestufter Ausführung. Mit Profiltiefen bis zu 275 mm, verschiedenen Pfosten-Riegel-Verbindungen und verstärkten Glasträgern ermöglicht das System beeindruckende Spannweiten auch bei hohen Glasgewichten.

Das MC55-System lässt sich nahtlos mit unserem gesamten Sortiment an Fenstern, Türen und Schiebeelementen kombinieren und ist zudem für Dach-Lösungen geeignet.

Besonders hervorzuheben sind die hervorragenden Dämmwerte des MC55 (Passivhausqualität), die durch verschiedene Abstandhalter-Varianten erzielt werden – ein entscheidendes Qualitätsmerkmal im aktuellen Marktumfeld.

gerader Ausführung



gestufter Ausführung





ÄSTHETISCHE DECKLEISTE



VERSIONEN

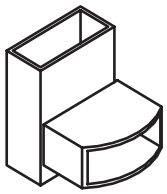

gerader Ausführung

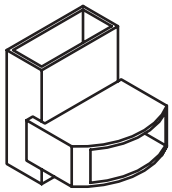

gestufter Ausführung

gerader Ausführung

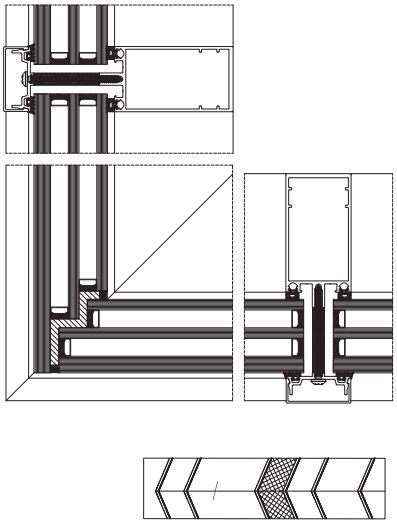

gestufter Ausführung

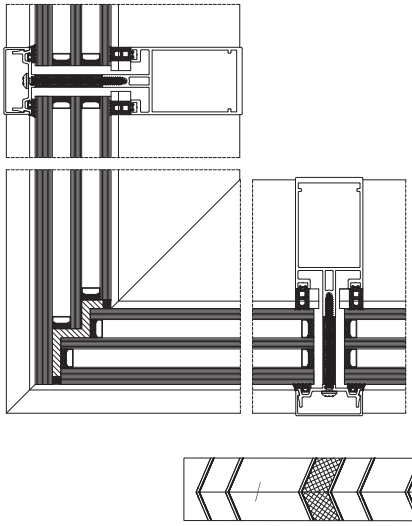



MC55

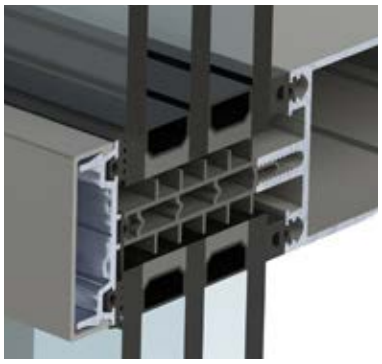

MC55 Passive

VORTEILE MC55

- vielfältigste Gestaltungsfreiheit
- effizientere und schnellere Montage
- mehr Flexibilität: Wahl zwischen geradem und Stufenschnitt
- vereinfachte Glastische
- höhere Tragfähigkeit für hohe Glasgewichte
- mehr Möglichkeiten für verdeckte Innenverstärkung
- Trägheiten bis über 3000 Ix (ohne Stahl)
- erfüllt die strengsten Normen

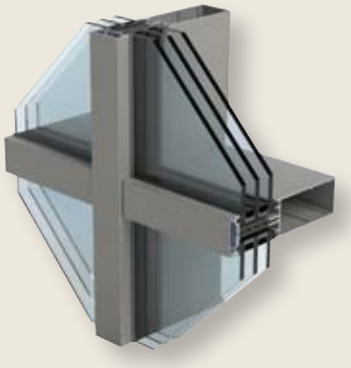



MC55

TECHNISCHE SPEZIFIKATION

ANSICHTSBREITE	55 mm
EINBAUTIEFE RIEGELS	50-275 mm
EINBAUTIEFE PFOSTEN	91-266 mm
GLASDICKE	1-74 mm
TRÄGHEIT PFOSTEN Ix = windbelasting	143-4354 cm4*
TRÄGHEIT RIEGELS Ix = windbelasting	27-4189 cm4*
TRÄGHEIT RIEGELS Iy = glasbelasting	40-98 cm4*

* Möglichkeit der Verwendung zusätzlicher Verstärkungen

100% MADE IN BELGIUM

100% MADE IN BELGIUM

Aliplast entwickelt Aluminiumprofile, die auf den aktuellen Bedarf im Wohnungsbau zugeschnitten sind. Dabei produzieren wir alles unter einem Dach: von der Konstruktion der Matrizen, über das Strangpressen, die Pulverbeschichtung, die Isolierung der Profile bis hin zum Transport mit eigenen LKWs zu den Verarbeitern. Die Metallbauer fertigen und montieren die Fenster in den jeweiligen Bauprojekten.

25 JAHRE FARBGARANTIE

25 YEARS COLOR LOCKED

Aliplast gewährt 25 Jahre Garantie auf 50 aktuelle Farben. Das Gütesiegel Qualicoat Seaside gewährleistet, dass die Beschichtung gegen aggressive Umwelteinflüsse (Abgase, Meeresluft usw.) besonders geschützt ist. Auf alle anderen Farben erhalten Sie eine Garantie von 15 Jahren. Das sichert eine sehr lange Zeit, in der Sie die Profile nicht weiter behandeln müssen.

LEISTUNG

	MC55	MC55 PASSIVE
UF-WERTE - EN ISO 12631, EN ISO 12567-1, EN 12412-2	1.6 W/m²K*	1.1 W/m²K*
LUFTDURCHLÄSSIGKEIT - EN 12153, EN 12152	Klasse 4	
WASSERDICHTIGKEIT - EN 12155, EN 12154	Klasse RE2100	
WINDLAST - EN 12179, EN 13116	2100 Pa / 3150 Pa	
EINBRUCHSCHUTZ - EN 1627	RC2	
SCHALLSCHUTZ - EN ISO 10140-2; EN ISO 717-1	bis 46.5(-2;-5.6)	

Leistung und Eigenschaften variieren immer je nach Abmessungen und Konstruktion.

* +ISO 12631 0,3

NACHHALTIGES PRODUKT

Aluminium ist ein nachhaltiges Produkt, da es neben seiner langen Lebensdauer auch unendlich oft ohne Qualitätseinbußen recycelbar ist. Für unsere Systeme verwenden wir einen Mix aus Primär-Barren mit möglichst geringem CO2-Fußabdruck und recycelten Aluminiumbarren. Der Energieaufwand für das Recycling von Profilen (Schmelzprozess) beträgt nur fünf Prozent der anfänglichen Energie, die zur Herstellung von Primär-Barren benötigt wird.

ALIPLAST NV
Waaslandlaan 15 | B - 9160 Lokeren | info@aliplast.com | www.aliplast.com

MC55-DE-202506